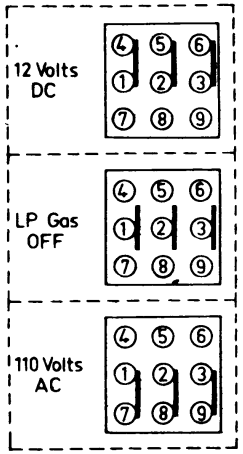

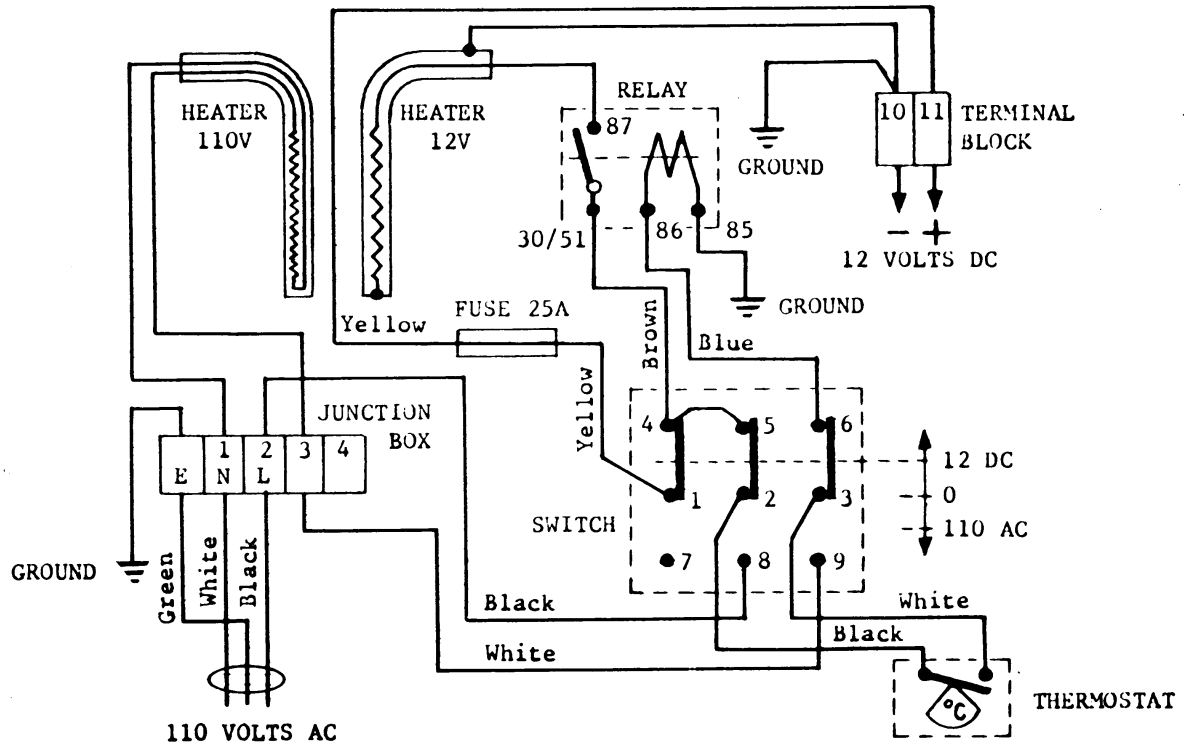

WIRING DIAGRAM
12DC/110AC