19. WIRING DIAGRAMS

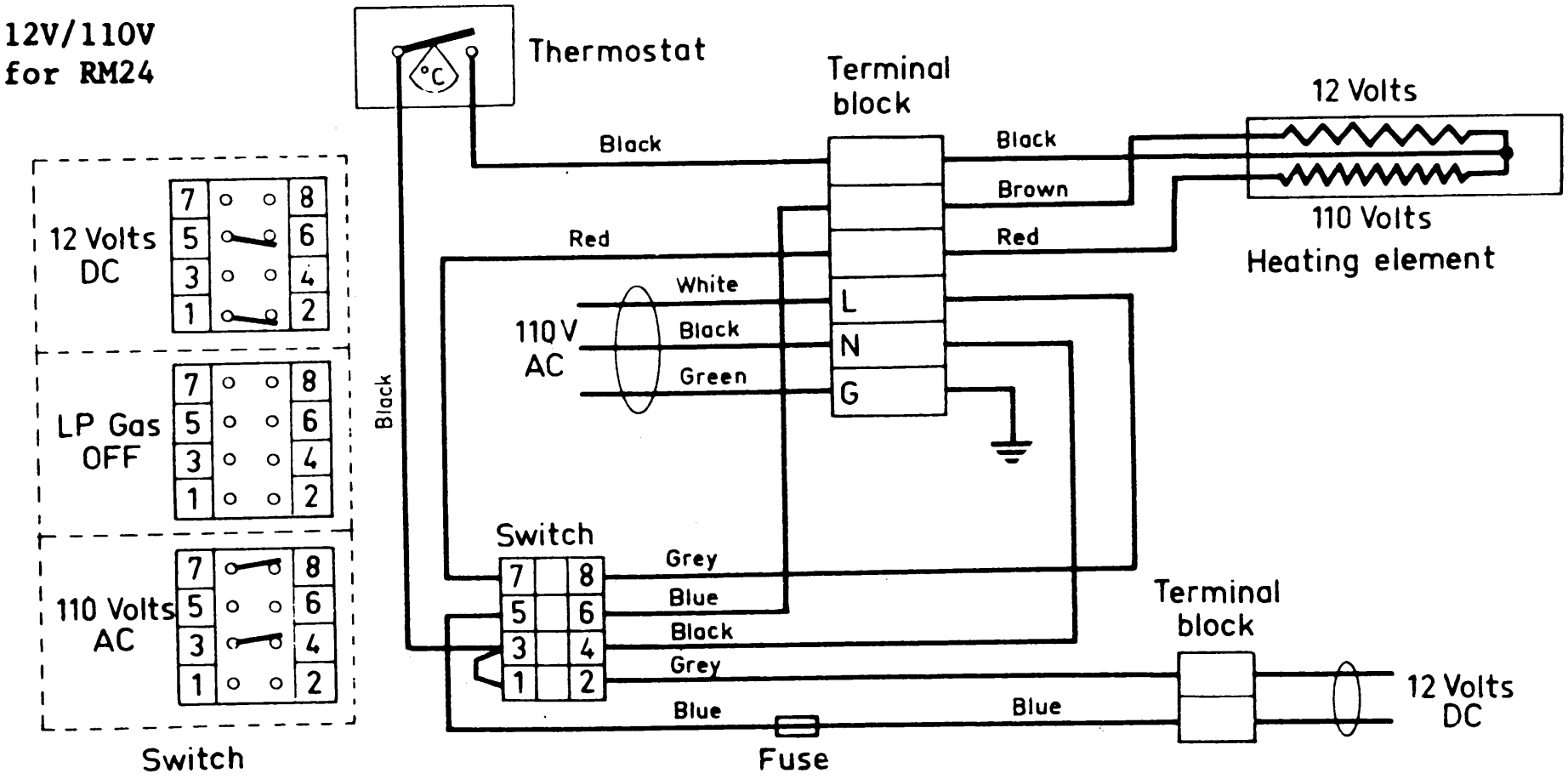

Fig. 64